elfenentrollentocht
ettrijkhovenspouwen

Deel je creatie! #*ETT2021*

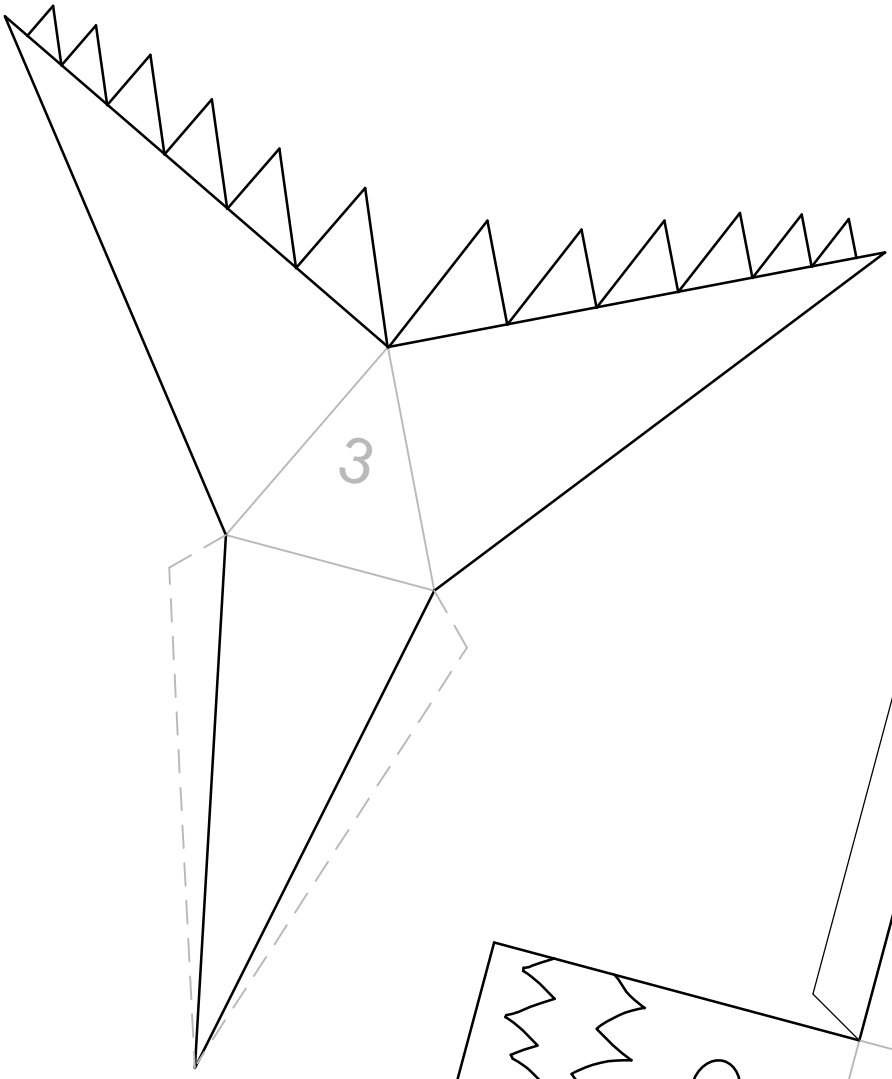

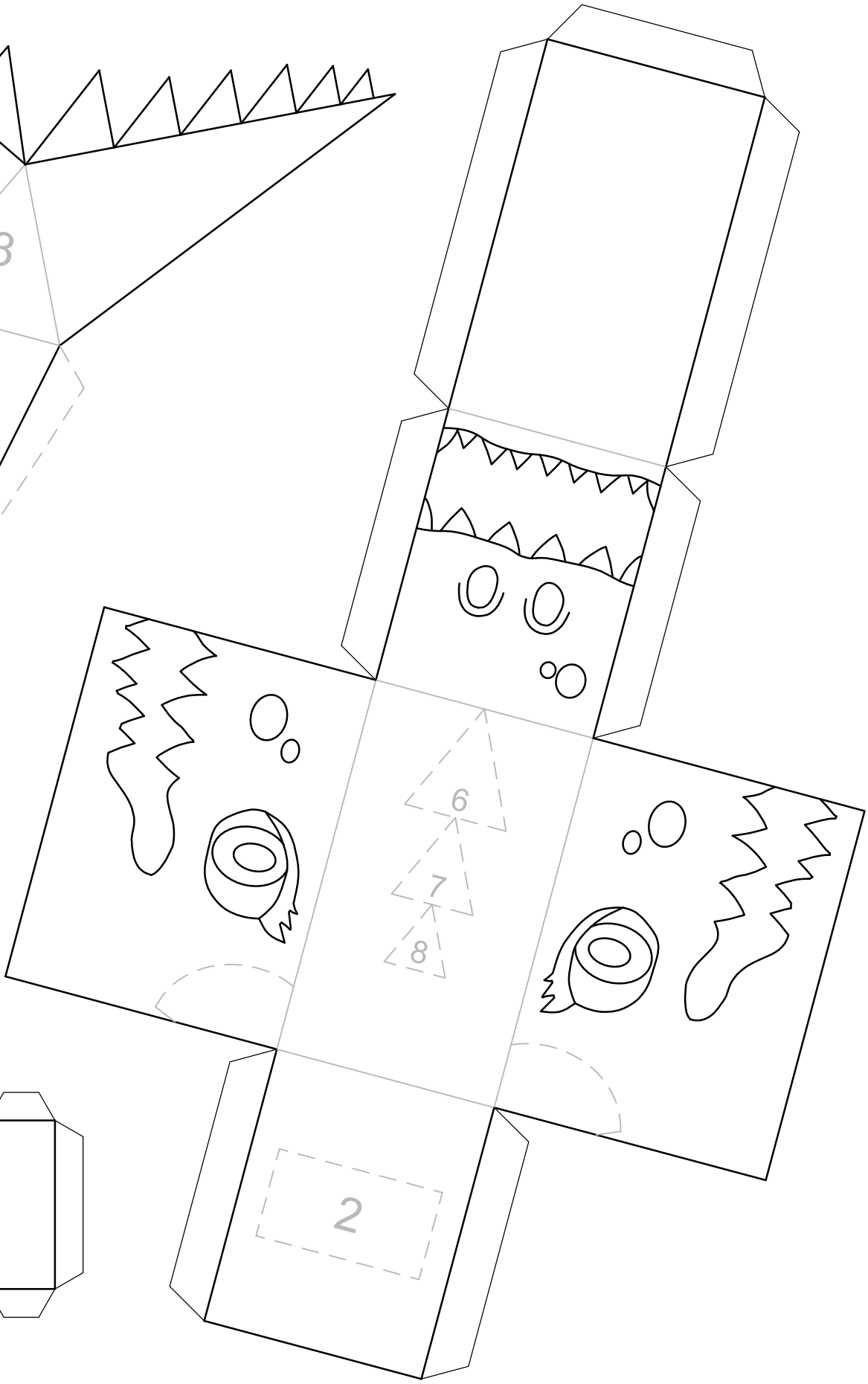

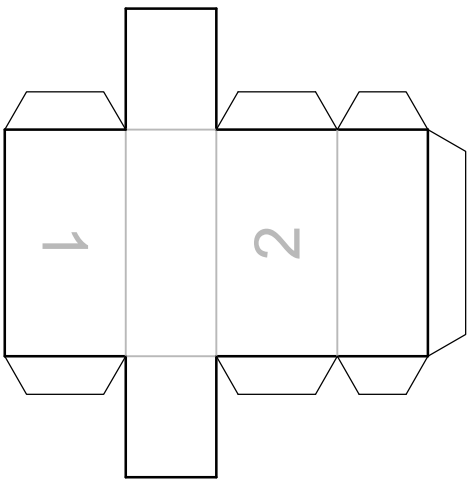

Deel je creatie! *#ETT2021*

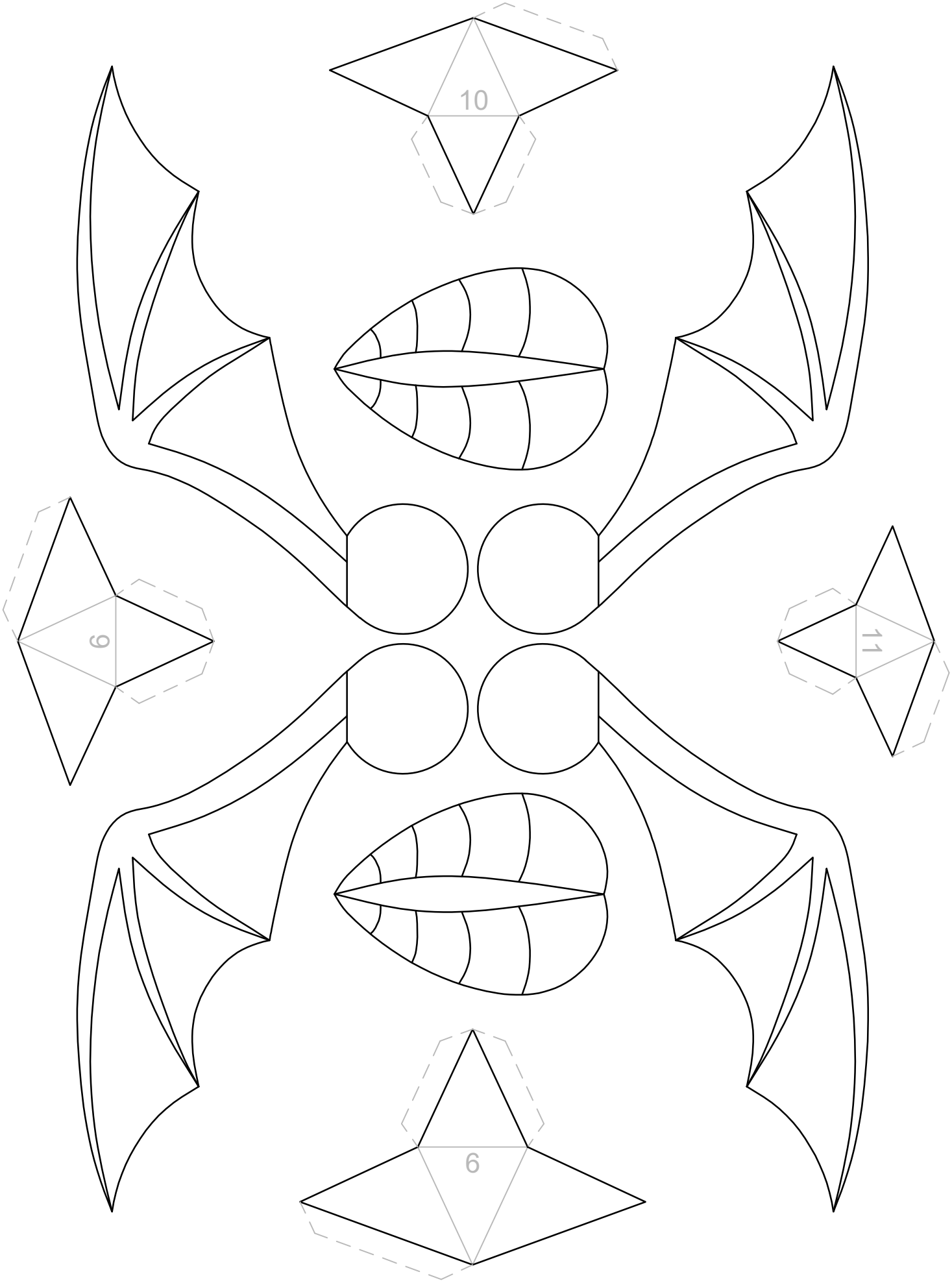

elfenentrollentocht
ettrijkhovenspouwen
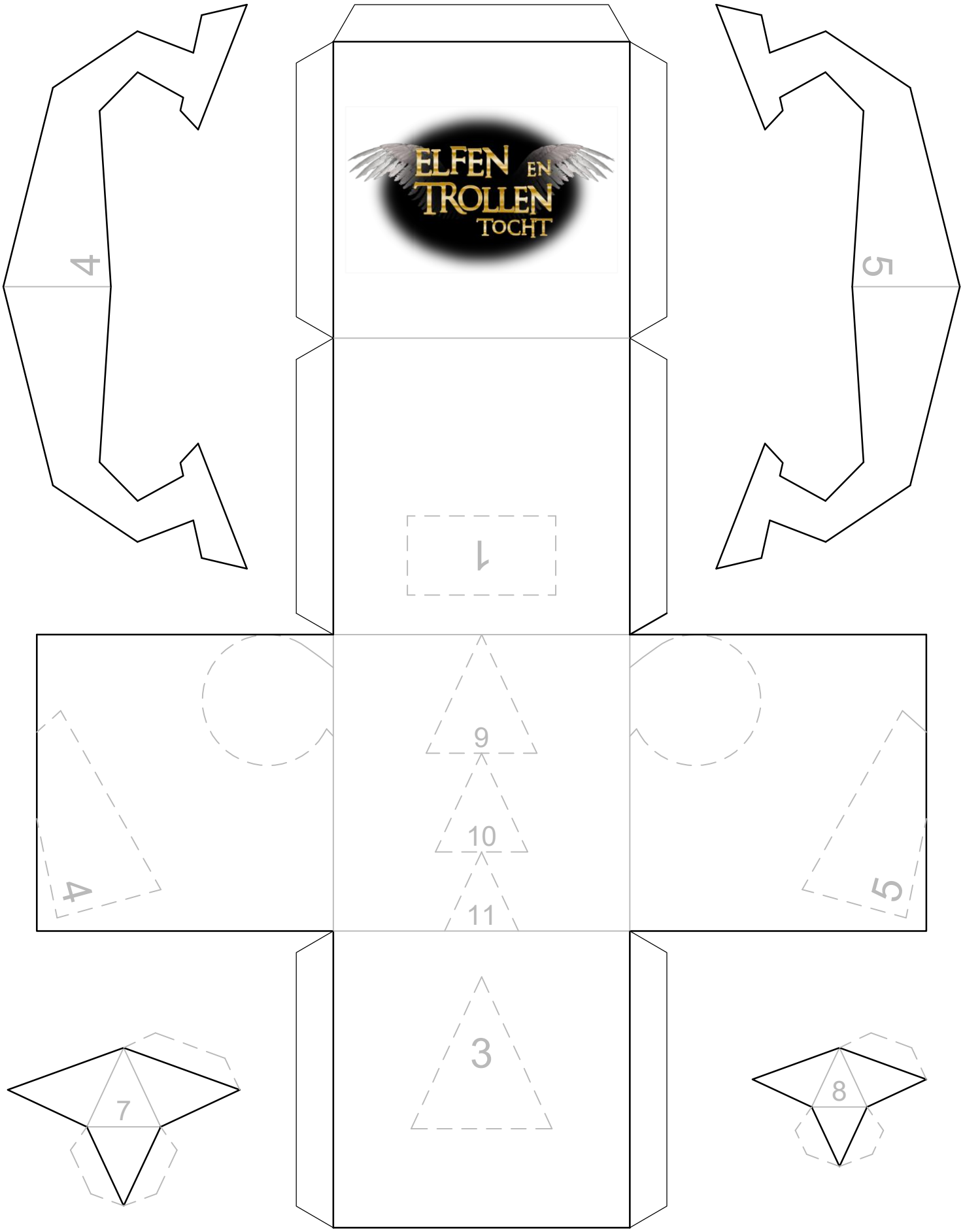
Deel je creatie! *#ETT2021*